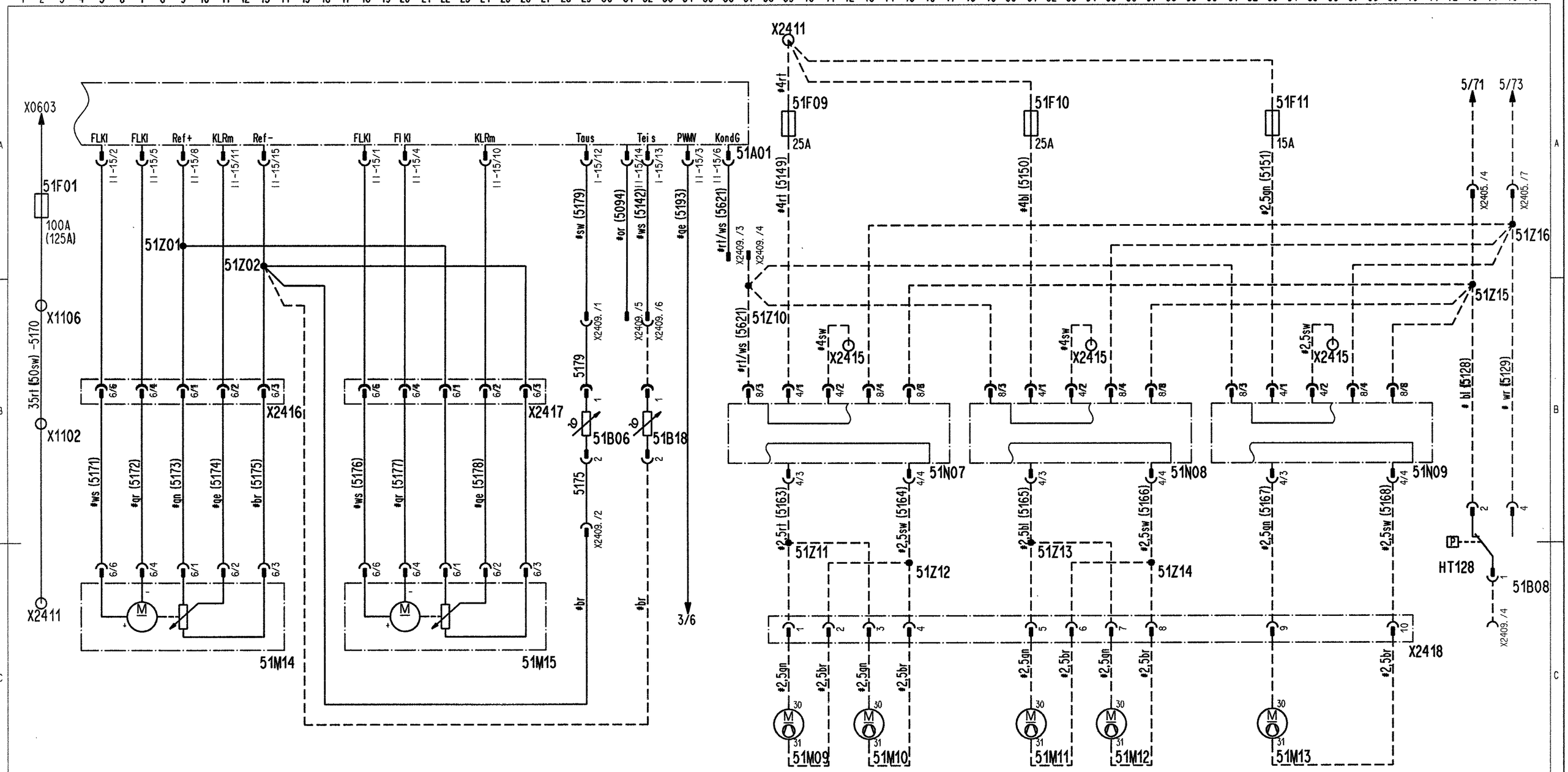

HT128	71	17 bar 'EIN / 12 bar 'AUS'	51M12	55	Motor Verfluessigergeblaese	X2411	2,39	Plusbolzen Dachanlage	51Z13	51	Schweissverbinder 13 Fahrgastraumheizung/Dachanlage
51A01	36	Steuergeraet Heizung Lueftung Kuehlung HLK Dachanla	51M13	63	Motor Verfluessigergeblaese	X2415	42..66	Minusbolzen Dachanlage HW	51Z14	57	Schweissverbinder 14 Fahrgastraumheizung/Dachanlage
51B06	29	Sensor 2 Ausblasung Dachkanal	51M14	14	Motor Frischluftklappe Dachanlage	X2416	13	Steckverbinder Dachanlage LI	51Z15	73	Schweissverbinder 15 Fahrgastraumheizung/Dachanlage
51B08	75	Sensor Druck Heizung Lueftung Kuehlung HLK Dachanla	51M15	27	Motor Frischluftklappe Dachanlage	X2417	26	Steckverbinder Dachanlage RE	51Z16	75	Schweissverbinder 16 Fahrgastraumheizung/Dachanlage
51B18	32	Sensor 2 Vereisungsschutz	51N07	46	Drehzahlmodul Verfluessigergeblaese	X2418	71	Steckverbinder Verfluessigergeblaese			
51F01	2	Sicherung 1 Klimaanlage	51N08	58	Drehzahlmodul Verfluessigergeblaese	51Z01	8	Schweissverbinder 1 Fahrgastraumheizung/Dachanlage			
51F09	39	Sicherung Drehzahlmodul Verfluessigergeblaese	51N09	70	Drehzahlmodul Verfluessigergeblaese	51Z02	12	Schweissverbinder 2 Fahrgastraumheizung/Dachanlage			
51F10	51	Sicherung Drehzahlmodul Verfluessigergeblaese	X0603	2	Sammelschiene Zusatzschalttafel	51Z10	37	Schweissverbinder 10 Fahrgastraumheizung/Dachanlage			
51F11	63	Sicherung Drehzahlmodul Verfluessigergeblaese	X1102	3	Verteiler Gelenk VW Klimaanlage Kl. 30/2	51Z11	39	Schweissverbinder 11 Fahrgastraumheizung/Dachanlage			
51M09	39	Motor Verfluessigergeblaese	X1106	3	Verteiler Gelenk HW Klimaanlage Kl. 30/5	51Z12	45	Schweissverbinder 12 Fahrgastraumheizung/Dachanlage			
51M10	43	Motor Verfluessigergeblaese	X2405	74,76	Steckverbinder Steuergeraet HLK Dach (18-pol.)						
51M11	51	Motor Verfluessigergeblaese	X2409	30..75	Steckverbinder Temperaturfuehler Dachanlage						

BEMERKUNGEN :

Alle Leitungen ohne Querschnittangaben haben A = 0.75mm²
Alle Leitungen ohne Farbangaben sind ws
Darstellung generell stromlos bzw. drucklos
------- Variante / # Systemlieferant
⊛ Darstellung der Steckverbindung Gelenk nur bei Gelenkfahrzeugen relevant

2/27 — Blatt — Strompfad

Elektronik — Querverweis zur FPS
Kl.15 — Pinname — Pin — Pinanzahl — Steckername — IV-18/15
LI — IV-18/15

Aenderungsbeschreibung / revision text | CAD | ZGS | Auftrags-Nr./ order no. | Bearb. / auth. Datum / date | Pruef./ check. Datum/ date | Norm / stand. Datum/ date

Keine Aenderung ohne Zustimmung der federf. Konstruktion. / Any alterations are subject to the approval of the design department

Format	Sprache/lang.	EK/el.-code	CAD	ZGS	ED-KB
A2	deutsch	51		001	BZ/028

	Datum / date	Name
Bearb./ auth.	2005-11-30	Mahler
Pruef./ check.	siehe	KEM
Norm / stand.	siehe	KEM
Freig./ rel.	siehe	KEM

Auftrags-Nr./ order no.: WAR 04722/05

Referenz-Nr./ reference no.:

©EvoBus
Schutzvermerk DIN ISO 16016 beachtet!
Refer to protection notice DIN ISO 16016!

System: CADDS REV 5.3

EvoBus

Federf.Abt./resp.dept. E/EE

Benennung / title: Stromlaufplan

Dachanlage (mit Klima) GN/KONVEKTA

Sach-Nr./ basic number: A 323 821 85 68

Blatt/sheet: 2